MASTER FLASH

FLANGE DE VEDAÇÃO EM BORRACHA EPDM DE ALTO DESEMPENHO

Standard

Retrofit

FLANGE PARA PASSAGENS DE DUTOS E CHAMINÉS

DESCRIÇÃO DO PRODUTO

MASTER FLASH HARD é um flange de alta tecnologia usada como solução para contorno de aberturas e passagem de tubulações com total vedação e acomodando as movimentações.

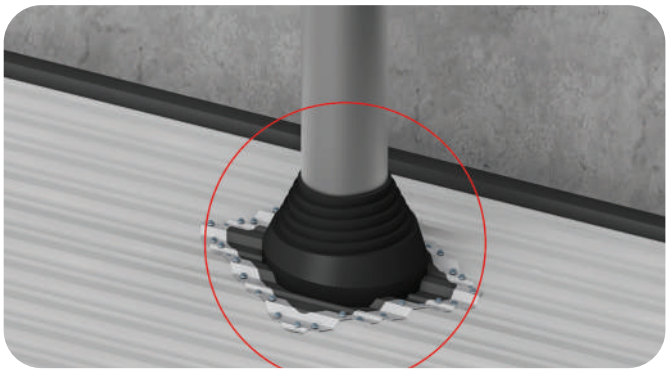

BENEFÍCIOS

- Maior durabilidade do mercado
- 100% a prova de infiltrações
- Elimina uso de rufos e retalhos para passagens de tubulações
- Rapidez e facilidade na aplicação
- Flexibilidade permanente

NORMAS E CERTIFICAÇÕES

RESISTÊNCIA UV

20 ANOS GARANTIA

APLICAÇÕES/USOS TÍPICOS/UTILIZAÇÕES

- Passagens de tubulações e chaminés em telhas residenciais, coberturas metálicas e fechamentos laterais.
- Vedação de dutos em coberturas
- Instalação de Linha de vida

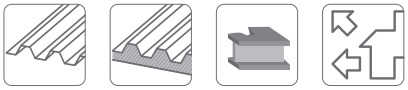

TELHAS SINGELAS | TELHAS TERMOACÚSTICAS | METAL | AMBIENTE EXTERNO

DADOS COMERCIAIS

MASTER FLASH STANDARD

BITOLA	DIÂMETRO DO TUBO	DIMENSÕES DÀ BASE (CM)	U.M.
Nº 1	1/4" ATÉ 2.3/4"	11,3 X 11,3	PÇ
Nº 2	7/8" ATÉ 4"	15,2 X 15,2	PÇ
Nº 3	1/4" ATÉ 5. 3/4"	20,0 X 20,0	PÇ
Nº 4	2.3/4" ATÉ 7"	25,4 X 25,4	PÇ
Nº 5	4" ATÉ 8.1/4"	27,5 X 27,5	PÇ
Nº 6	4.3/4" ATÉ 10"	30,4 X 30,4	PÇ
Nº 7	5.1/2" ATÉ 11.1/2"	36,0 X 36,0	PÇ
Nº 9	9.1/2" ATÉ 20.1/2"	63,0 X 63,0	PÇ
MAXI	12" ATÉ 28.1/2"	86,0 X 86,0	PÇ

MASTER FLASH RETROFIT

BITOLA	DIMENSÕES DO TUBO	DIMENSÕES DÀ BASE (CM)	U.M.
Nº 1	1/2" ATÉ 4"	20,7 X 20,7	PÇ
Nº 2	4" ATÉ 9.1/4"	36,0 X 36,0	PÇ
Nº 3	9.1/4" ATÉ 16"	54,0 X 54,0	PÇ

MODO DE USAR

1) Cortar o Master Flash® com abertura pelo menos 20% menor que o diâmetro do tubo.

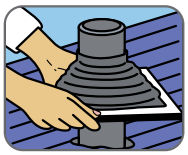

2) Deslizar o Master Flash® pressionando sobre o tubo. Se necessário usar lubricante que não seja à base de petróleo para facilitar a instalação.

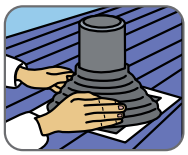

3) Conformar a base do Master Flash® para que se adapte ao perfil e irregularidades do telhado. Se necessário usar uma ferramenta leve para formar os ângulos.

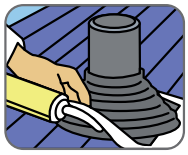

4) Aplicar selante de poliuretano entre a base do Master Flash® e o telhado.

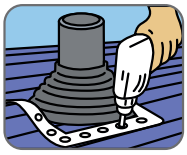

5) Para finalizar a instalação aplicar parafusos de costura ponta 1, com distância de até 38mm.

Utilize um aplicativo para a leitura do QR Code e veja mais sobre o produto.

DADOS TÉCNICOS

COMPOSIÇÃO
Borracha de EPDM

PROPRIEDADES
Cor: Preta
Resistência a intempéries: 20 anos

OBSERVAÇÕES
Temperatura de trabalho: -55ºC a 135ºC

ASSUNTOS RELACIONADOS

- Fixação para cobertura - pág. 54
- Vedação de calhas e rufos - pág. 14
- Vedação de sobreposição de telhas - pág. 26

PRODUTOS RELACIONADOS

- Durs Ecoseal® – Fixador autoperfurante com Ecoseal® – FM Approved – pág. 54
- MS 435 Telhado - Selante MS Polymer® - alta durabilidade - pág. 14
- Tacky-tape® - Fita para vedação à base de borracha butílica - pág. 26

CATÁLOGO

CONSTRUÇÃO CIVIL

MKT 03/2022/V3 – Cód. 7862 – A Hard se reserva o direito de alterar informações contidas neste impresso sem aviso prévio. Imagens meramente ilustrativas.

/grupohard
/videosgrupohard
/company/grupo-hard
/grupo_hard

hard.com.br

(47) 4009.7209 | comercial@hard.com.br

HARD